PENNELLO PARZIALMENTE EMERSO N° 2 Scala: 1:100	
SEZIONE: P2-1	Progressiva: 0.00 m

TABELLA DEI MATERIALI		Superficie
MASSI NATURALI 1 - 3 t	Ⓐ	4.50 m²

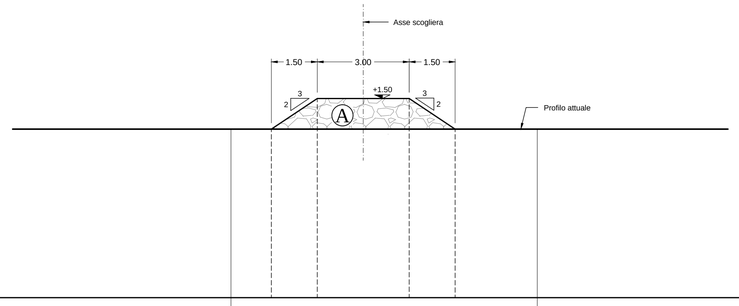

-5.00

DISTANZE PARZIALI	10.00
QUOTE TERRENO	+0.50 ; +0.50
QUOTE PROGETTO	+0.50 ; +1.50 ; +1.50 ; +0.50

PENNELLO PARZIALMENTE EMERSO N° 2 Scala: 1:100	
SEZIONE: P2-2	Progressiva: 5.00 m

TABELLA DEI MATERIALI		Superficie
MASSI NATURALI 1 - 3 t	Ⓐ	7.88 m²

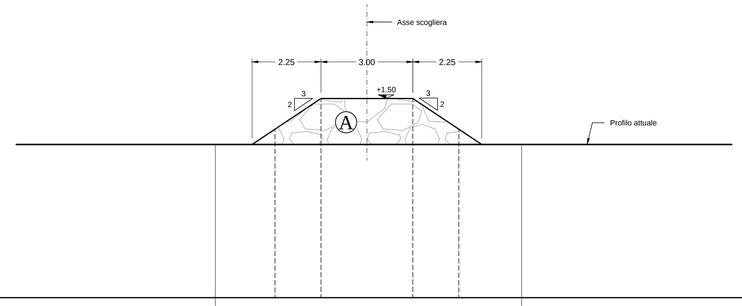

-5.00

DISTANZE PARZIALI	10.00
QUOTE TERRENO	0.00 ; 0.00
QUOTE PROGETTO	0.00 ; +1.50 ; +1.50 ; 0.00

PENNELLO PARZIALMENTE EMERSO N° 2 Scala: 1:100	
SEZIONE: P2-3	Progressiva: 30.00 m

TABELLA DEI MATERIALI		Superficie
MASSI NATURALI 1 - 3 t	Ⓐ	37.56 m²

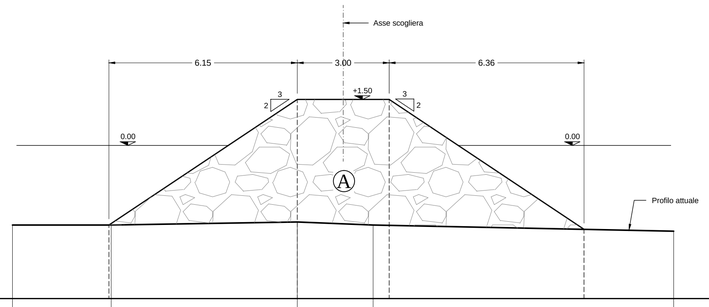

-5.00

DISTANZE PARZIALI	3.22 ; 6.07 ; 2.48 ; 9.81
QUOTE TERRENO	-2.60 ; -2.60 ; -2.50 ; -2.60 ; -2.80
QUOTE PROGETTO	-2.60 ; +1.50 ; +1.50 ; -2.74

PENNELLO PARZIALMENTE EMERSO N° 2 Scala: 1:100	
SEZIONE: P2-4	Progressiva: 34.50 m

TABELLA DEI MATERIALI		Superficie
MASSI NATURALI 1 - 3 t	Ⓐ	29.37 m²

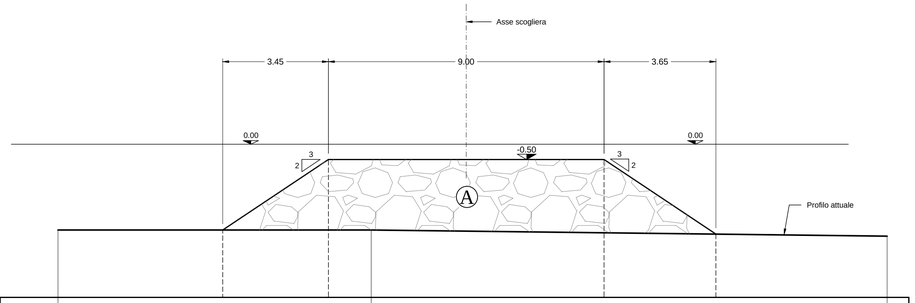

-5.00

DISTANZE PARZIALI	10.23 ; 16.85
QUOTE TERRENO	-2.80 ; -2.80 ; -3.00
QUOTE PROGETTO	-2.80 ; -0.50 ; -0.50 ; -2.93

PENNELLO PARZIALMENTE EMERSO N° 2 Scala: 1:100	
SEZIONE: P2-5	Progressiva: 50.50 m

TABELLA DEI MATERIALI		Superficie
MASSI NATURALI 1 - 3 t	Ⓐ	42.25 m²

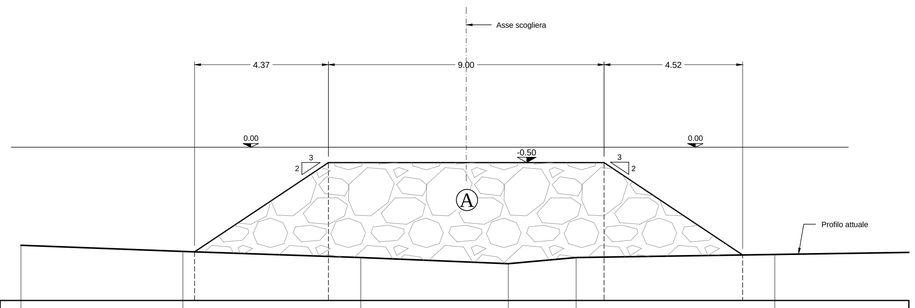

-5.00

DISTANZE PARZIALI	5.29 ; 5.81 ; 4.82 ; 2.21 ; 6.49
QUOTE TERRENO	-3.20 ; -3.40 ; -3.60 ; -3.80 ; -3.60 ; -3.50
QUOTE PROGETTO	-3.41 ; -0.50 ; -0.50 ; -3.52

REGIONE ABRUZZO

COMUNE DI ROCCA S. GIOVANNI

INTERVENTO FINALIZZATO ALLA PROTEZIONE DEL LITORALE APPARTENENTE AL COMUNE DI ROCCA SAN GIOVANNI NELLE LOCALITA' "IL CAVALLUCCIO" E "VALLE DELLE GROTTE" - Fondi PAR-FAS 2007-2013

PROGETTO DEFINITIVO-ESECUTIVO

Titolo elaborato :

VALLE DELLE GROTTE

PENNELLO PARZIALMENTE EMERSO N° 2 - SEZIONI DI COMPUTO

Scala: 1:100

E E G | 1 4 | 0 0 0 | T | 0 0 6

Committente:
COMUNE DI ROCCA SAN GIOVANNI

Responsabile Unico del Procedimento:
Geom. Egidio IEZZI

Progettazione:
Prof. Ing. Paolo De Girolamo

Rif. Dis.	Data	Rev.	DESCRIZIONE	Disegnato:	Verificato:	Approvato:
	Aprile 2014	0	EMISSIONE	CIOCI		DE GIROLAMO

Dimensioni foglio: A1

Visto del Committente: